PODNOŚNIK HORIZON
STAY LIFT HORIZON
ПОДЪЕМНИК HORIZON

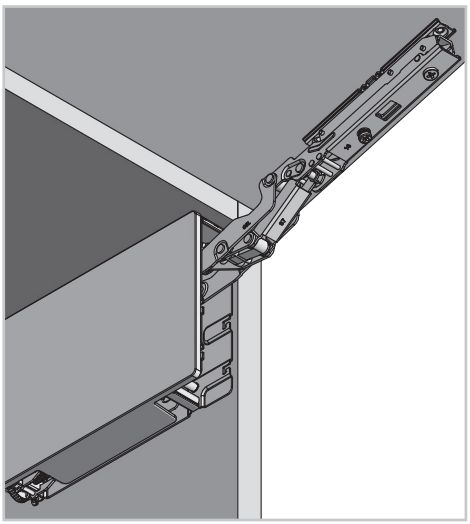

ZASTOSOWANIE / APPLICATION / ПРИМЕНЕНИЕ



PARAMETRY / CHARACTERISTICS / ХАРАКТЕРИСТИКИ

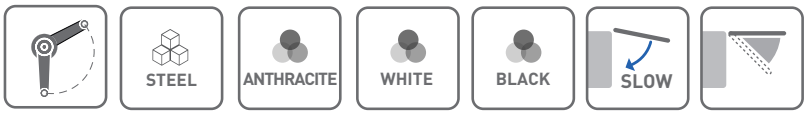

PAKOWANIE / PACKING / УПАКОВКА



PRODUKTY POWIĄZANE / RELATED PRODUCTS / СОПУТСТВУЮЩИЕ ТОВАРЫ

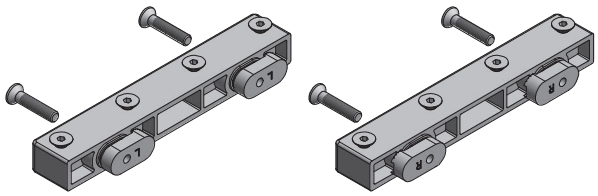

	INFO	
PD-H-MOC-ALU-20	Mocowanie do ramek alu, kpl. (L+P) Fixing for alu frames, set (L+R) Крепление для алюм. рамок, компл. (Л+П)	czarny, black, чёрный
PD-H-MOC-ALU-01		chrom, chrome, хром

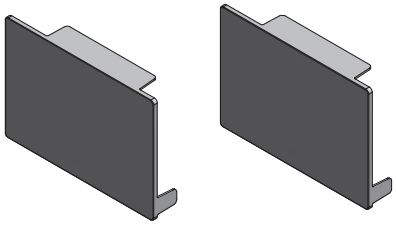

	INFO	
PD-H-CAP-10	Zaślepka do podnośnika, kpl. 2 szt., Cover cap for lift mechanism, set of 2 Заглушка для подъемника, компл. 2 шт.	biały white белый
PD-H-CAP-20		czarny, black, чёрный
PD-H-CAP-80		antracyt anthracite антрацит

SKŁAD ZESTAWU / SET INCLUDES / КОМПЛЕКТАЦИЯ

1.
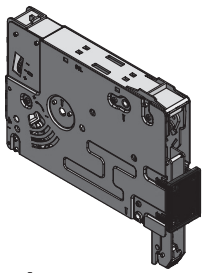

2.
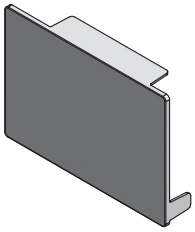

3.


4.

x 6

5.

x 8

6.


1. Podnośnik / Lift / Подъемник
2. Zaślepka x2 / Cover cap x2 / Заглушки x2
3. Mocowanie frontu x2 / Front connector x2 / Крепление фасада x2
4. Wkręty montażowe do korpusu ø4x38 / Mounting screws for the cabinet ø4x38 / Монтажные шурупы для корпуса ø4x38
5. Wkręty montażowe do frontu ø3,5x16 / Front-mounting screws ø3,5x16 / Монтажные шурупы для фасада ø3,5x16
6. Ogranicznik kąta otwarcia / opening angle limiter / Ограничитель угла открывания

DOBÓR PODNOŚNIKA / LIFT SELECTION / ПОДБОР ПОДЪЕМНИКА

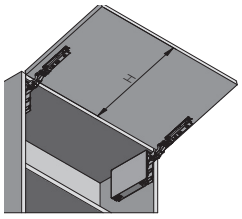

	Orientacyjna wysokość frontu Approximate front height Ориентировочная высота фасада	Współczynnik F F-factor Коэффициент F	Sprężyna Spring Пружиной	
PD-H-LIGHT-10	300 – 450 mm	500-1350	light	biały white белый
PD-H-MEDIUM-10	300 – 650 mm	1100-2250	medium	
PD-H-STRONG-10	350 – 650 mm	2000-4050	strong	
PD-H-STRONG-PLUS-10	400 – 650 mm	3500-5200	very strong	
PD-H-LIGHT-20	300 – 450 mm	500-1350	light	czarny, black, чёрный
PD-H-MEDIUM-20	300 – 650 mm	1100-2250	medium	
PD-H-STRONG-20	350 – 650 mm	2000-4050	strong	
PD-H-STRONG-PLUS-20	400 – 650 mm	3500-5200	very strong	
PD-H-LIGHT-80	300 – 450 mm	500-1350	light	antracyt anthracite антрацит
PD-H-MEDIUM-80	300 – 650 mm	1100-2250	medium	
PD-H-STRONG-80	350 – 650 mm	2000-4050	strong	
PD-H-STRONG-PLUS-80	400 – 650 mm	3500-5200	very strong	

Współczynnik F = wysokość frontu H (mm) x waga frontu łącznie z podwójną wagą uchwytu (kg)
Power Factor F = front height × front weight with doubled handle weight (kg)
Показатель мощности F = высота фасада H (мм) × вес фасада с удвоенным весом ручки (кг)

LIFTS

PLANOWANIE DLA FRONTÓW 16-22 MM / PLANNING FOR 16-22 MM THICK FRONTS / ПЛАНИРОВАНИЕ ДЛЯ ФАСАДОВ ТОЛЩИНОЙ 16-22 ММ

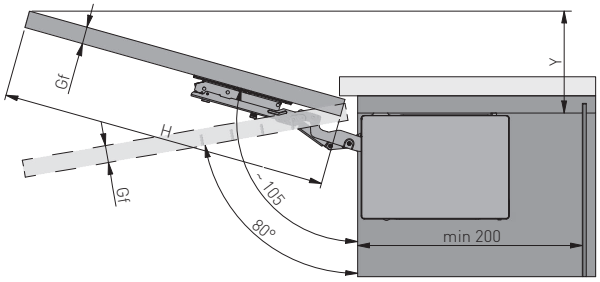

Kąt otwarcia drzwi Door opening angle Угол открывания дверей	Y (mm)
105°	Y = H x 0,26 - 8 + Gf

ZALECENIE I PUNKTY MONTAŻOWE - FRONTY 16-18 MM / RECOMMENDATION AND MOUNTING POINTS - FRONTS 16-18 MM / РЕКОМЕНДАЦИИ И ТОЧКИ КРЕПЛЕНИЯ - ПЕРЕДНЯЯ ЧАСТЬ 16-18 ММ

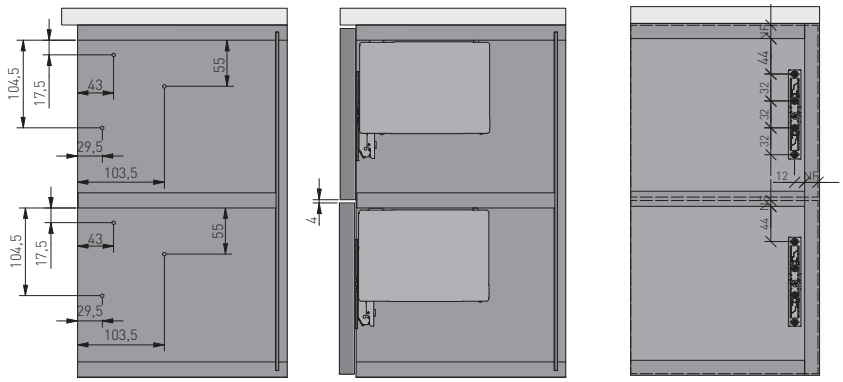

ZALECENIE I PUNKTY MONTAŻOWE - FRONTY 19-22 MM / RECOMMENDATION AND MOUNTING POINTS - FRONTS 19-22 MM / РЕКОМЕНДАЦИИ И ТОЧКИ КРЕПЛЕНИЯ - ПЕРЕДНЯЯ ЧАСТЬ 19-22 ММ

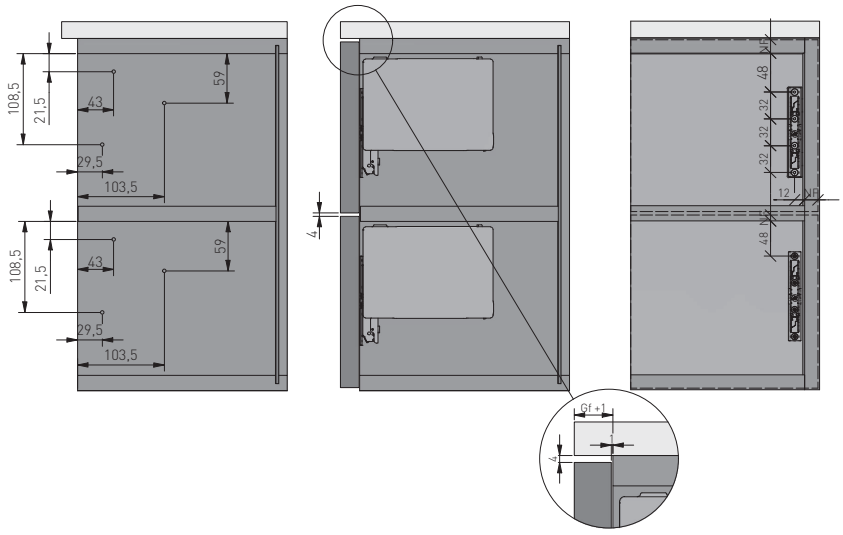

PLANOWANIE / PLANNING / ПРОЕКТИРОВАНИЕ

Wymiary produktu
Product dimensions
Размеры продукта

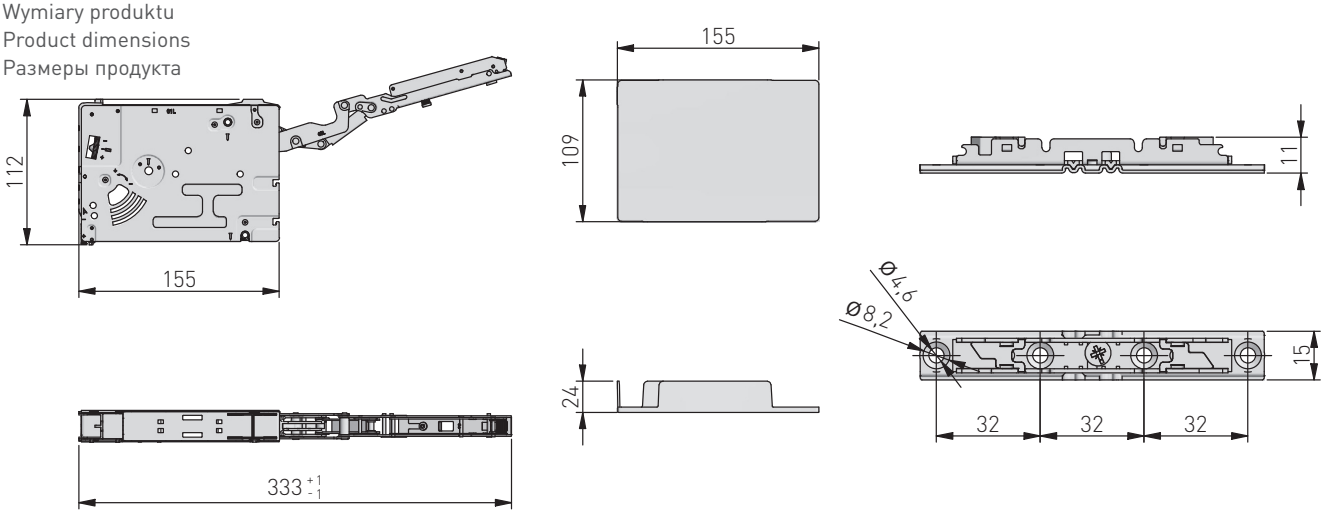

POŁOŻENIA / POSITIONS / ПОЗИЦИИ

Maksymalny kąt otwarcia
Maximum opening angle
Максимальный угол открывания

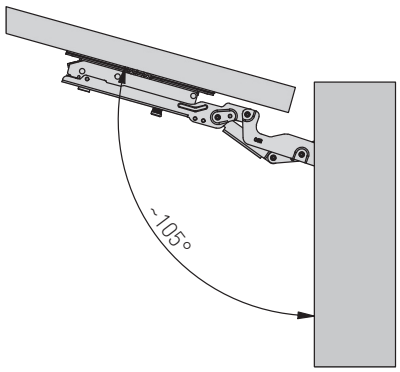

Minimalny kąt aktywacji
Minimum activation angle
Минимальный угол активации

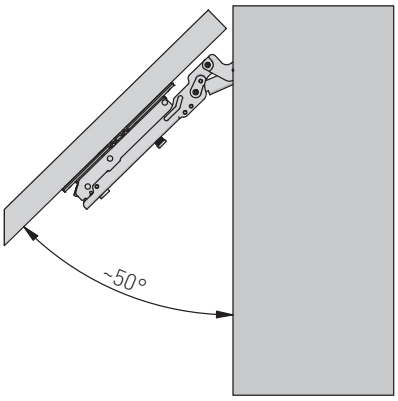

Uwaga na ramię podnośnika
Attention to the lift arm
Внимание на рычаг подъемника

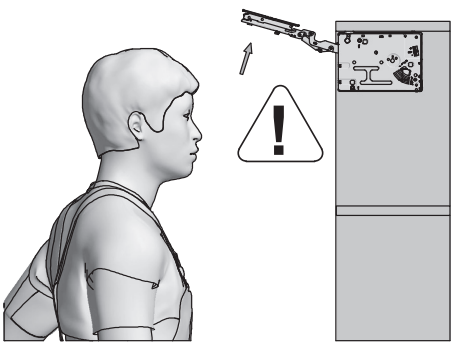

MONTAŻ PODNOŚNIKA DO KORPUSU DLA FRONTÓW 16-18 MM / MOUNTING THE LIFT TO THE CABINET BODY FOR 16–18 MM FRONTS / МОНТАЖ ПОДЪЕМНИКА К КОРПУСУ ДЛЯ ПЕРЕДНИХ ПАНЕЛЕЙ 16-18 ММ

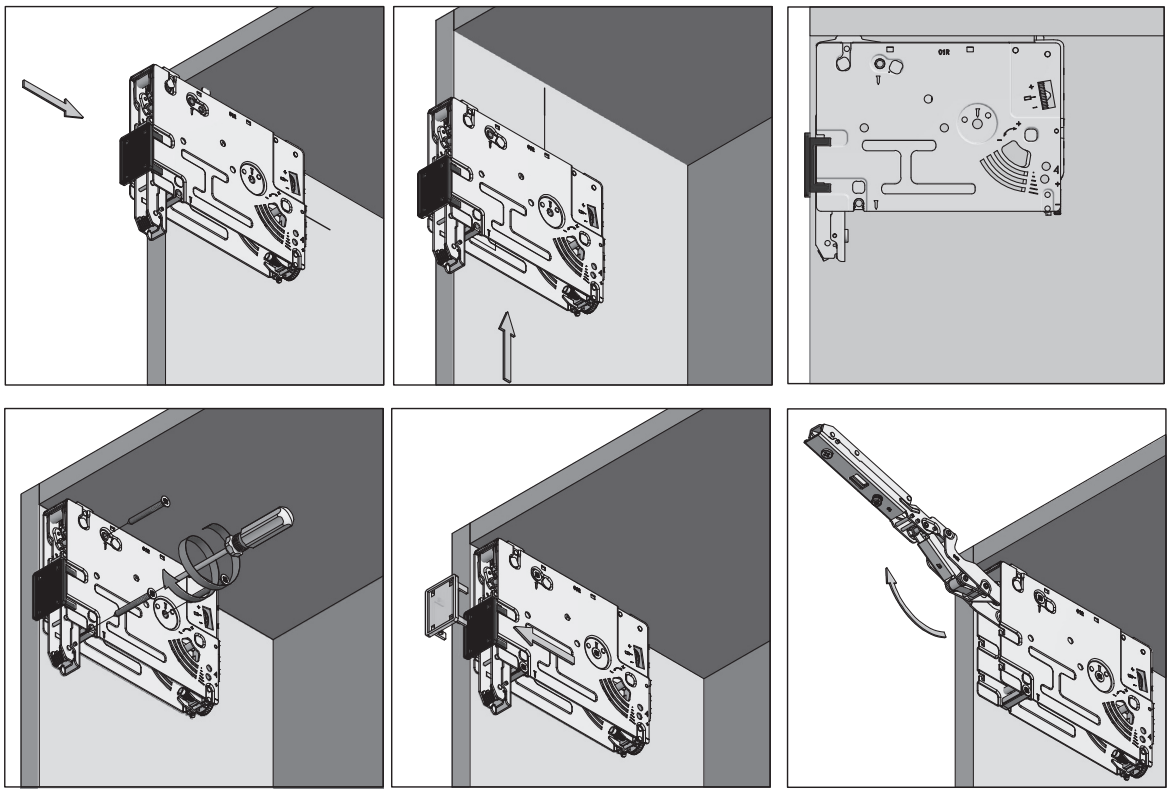

MONTAŻ PODNOŚNIKA DO KORPUSU DLA FRONTÓW 19-22 MM / MOUNTING THE LIFT TO THE CABINET BODY FOR 19–22 MM FRONTS / МОНТАЖ ПОДЪЕМНИКА К КОРПУСУ ДЛЯ ПЕРЕДНИХ ПАНЕЛЕЙ 19-22 MM

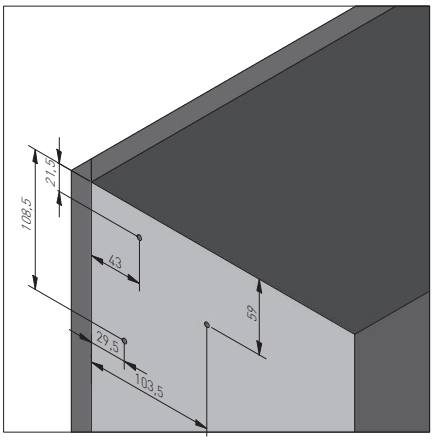

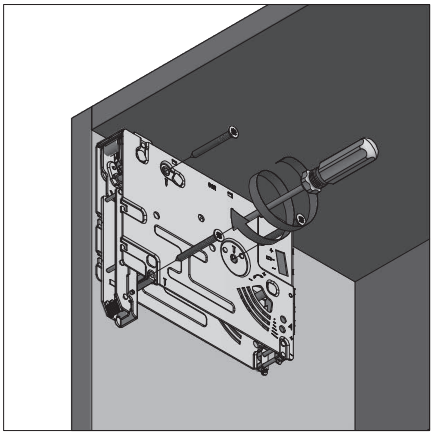

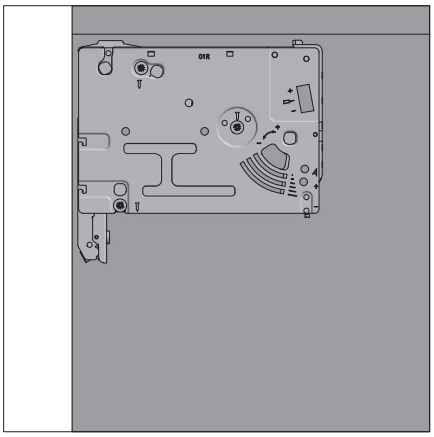

MONTAŻ PODNOŚNIKA DO KORPUSU / MOUNTING THE LIFT TO THE CABINET BODY / МОНТАЖ ПОДЪЕМНИКА К КОРПУСУ

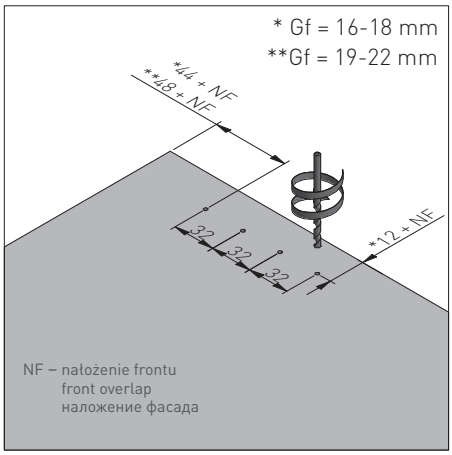

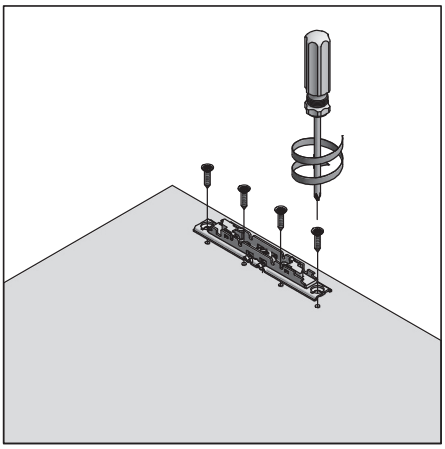

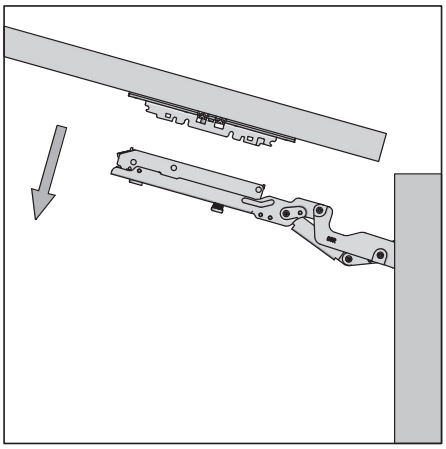

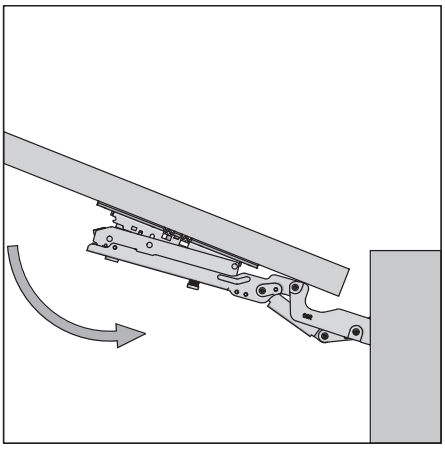

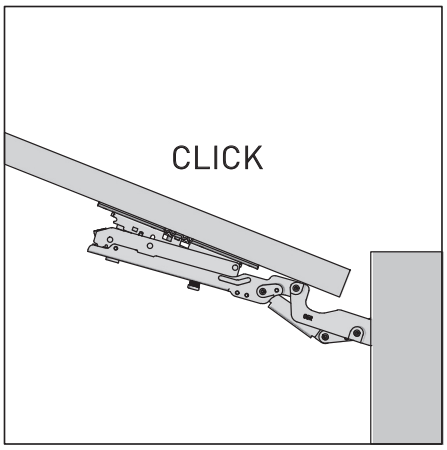

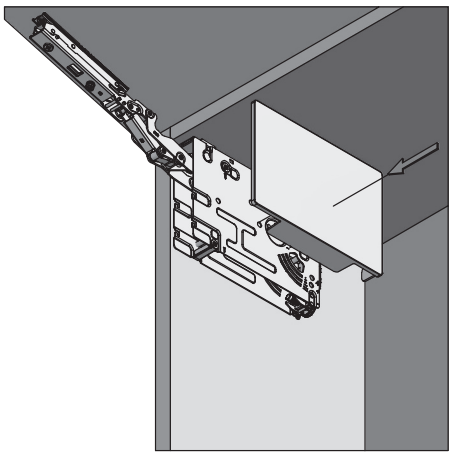

MONTAŻ - MOCOWANIE RAMKI ALUMINIOWEJ / ASSEMBLY - ALUMINUM FRAME FIXING / МОНТАЖ - КРЕПЛЕНИЕ АЛЮМИНИЕВОЙ РАМКИ

1.

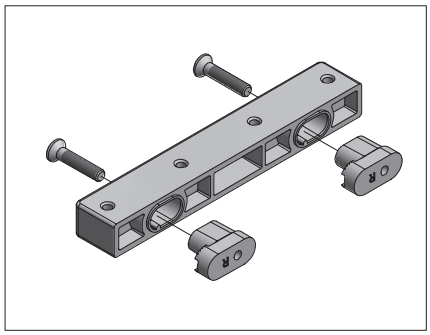

2.

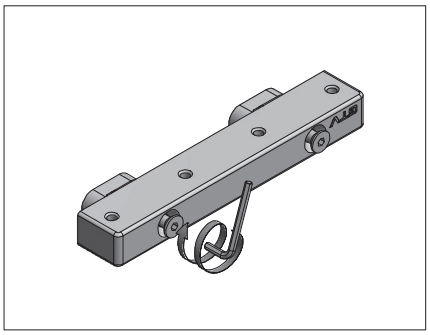

3.

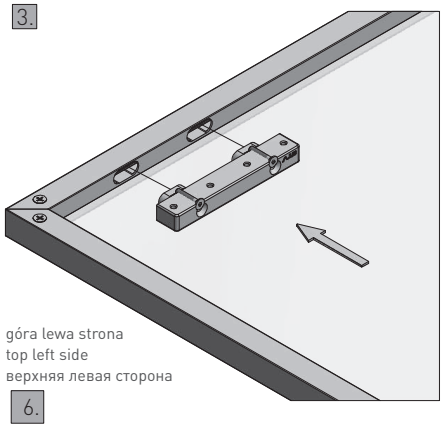

góra lewa strona
top left side
верхняя левая сторона

4.

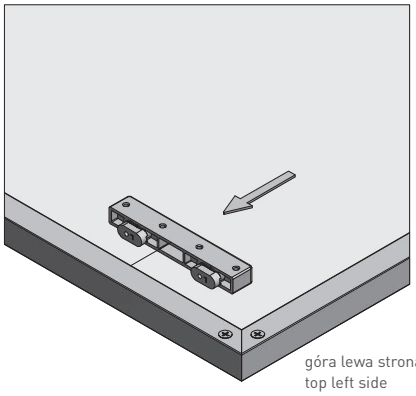

góra lewa strona
top left side
верхняя левая сторона

5.

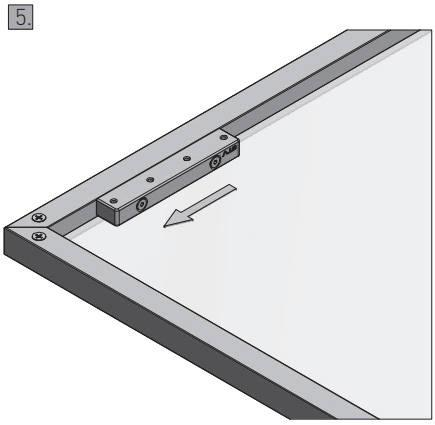

6.

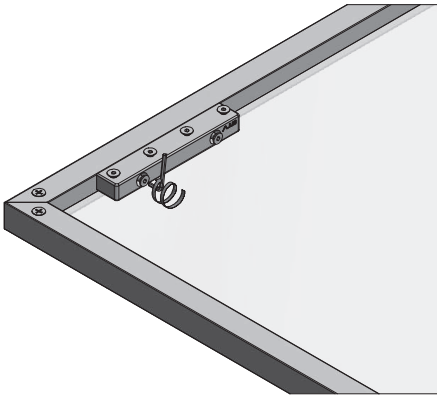

MONTAŻ - MOCOWANIE RAMKI ALUMINIOWEJ / ASSEMBLY - ALUMINUM FRAME FIXING / МОНТАЖ - КРЕПЛЕНИЕ АЛЮМИНИЕВОЙ РАМКИ

7.

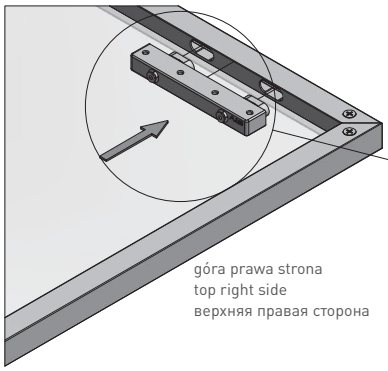

7a.

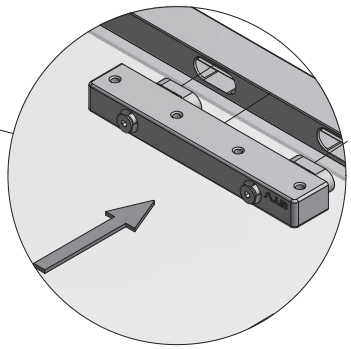

góra prawa strona
top right side
верхняя правая сторона

8.

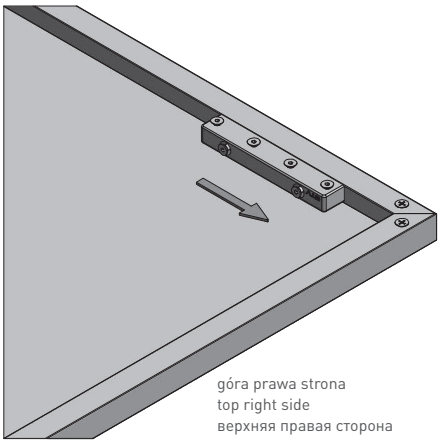

góra prawa strona
top right side
верхняя правая сторона

9.

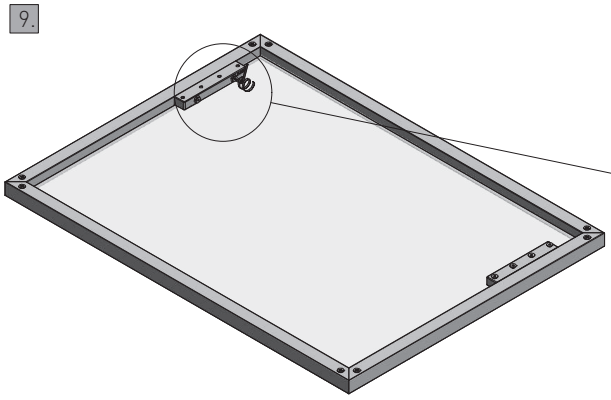

9a.

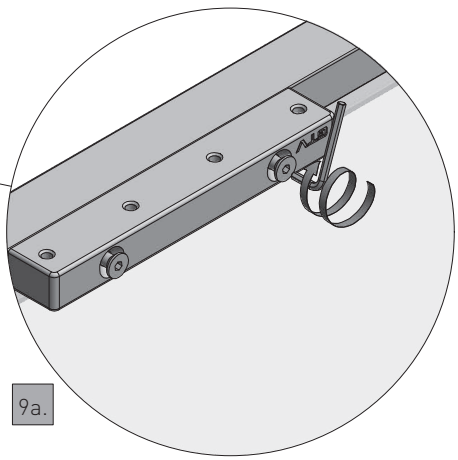

MONTAŻ - MOCOWANIE RAMKI ALUMINIOWEJ / ASSEMBLY - ALUMINUM FRAME FIXING / МОНТАЖ - КРЕПЛЕНИЕ АЛЮМИНИЕВОЙ РАМКИ

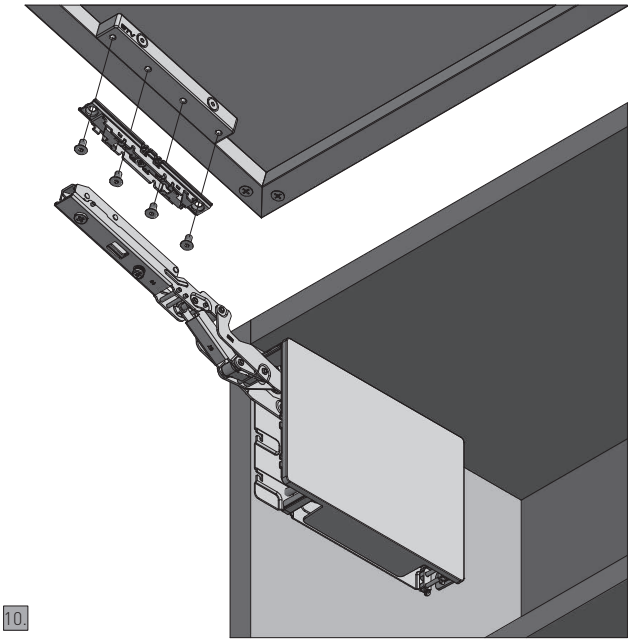

10.

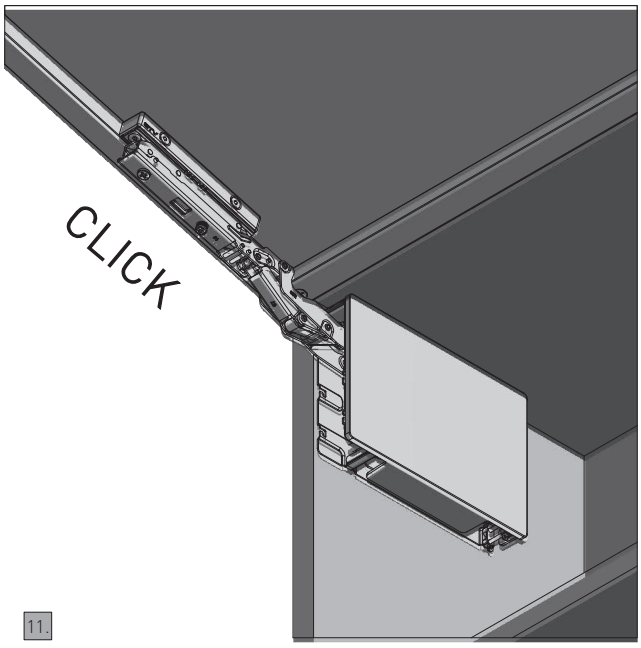

11.

WIERCENIA DLA RAMKI ALUMINIOWEJ / DRILLING FOR ALUMINUM FRAME / СВЕРЛЕНИЕ ДЛЯ АЛЮМИНИЕВОЙ РАМКИ

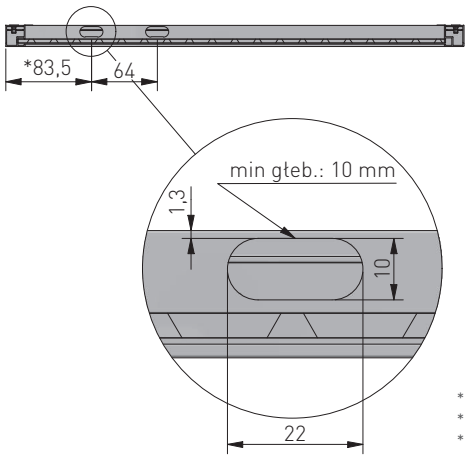

* dla nałożenia 16 mm
* for an overlay of 16 mm
* при перекрытии 16 мм

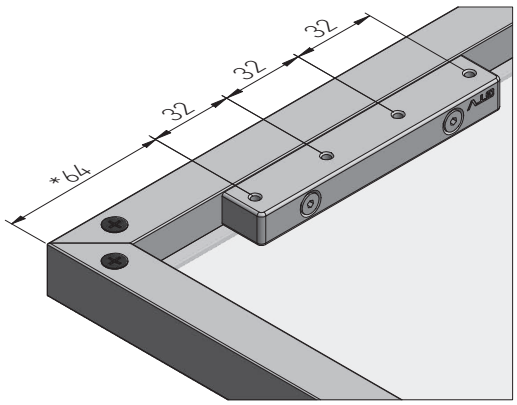

Wymiary produktu
Product dimensions
Размеры продукта

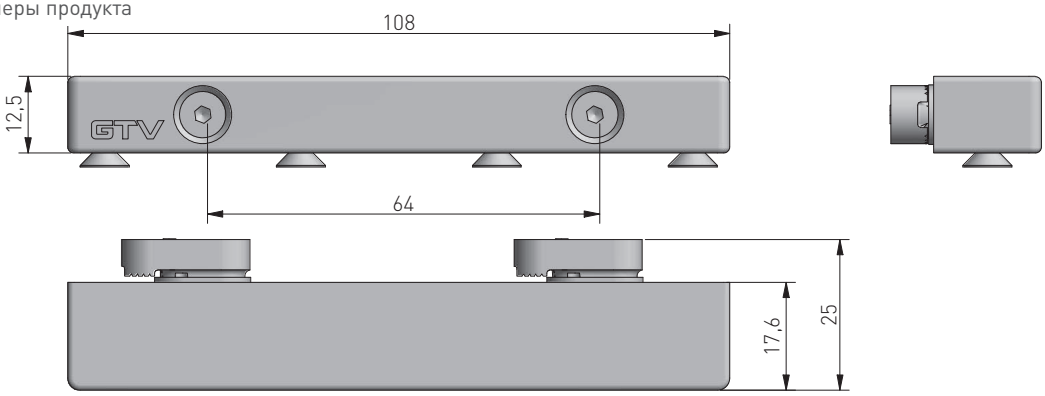

REGULACJA / ADJUSTMENT / РЕГУЛИРОВКА

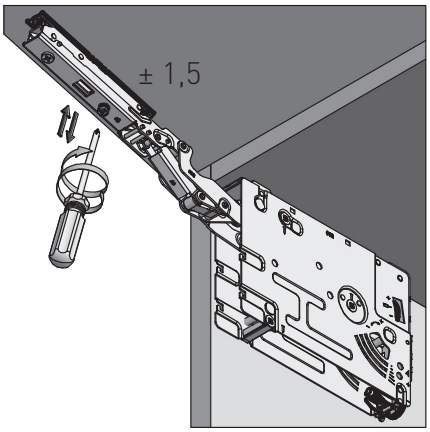

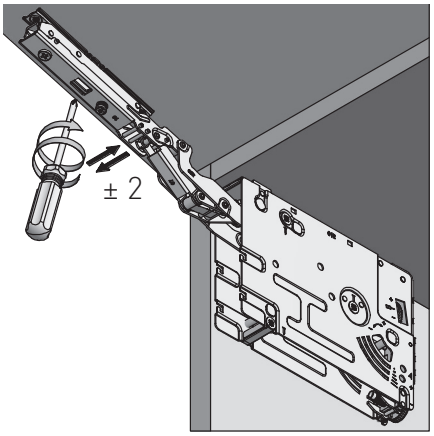

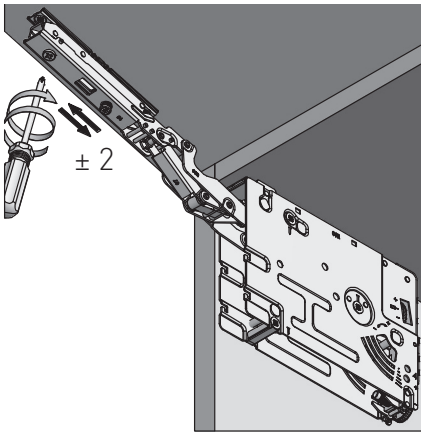

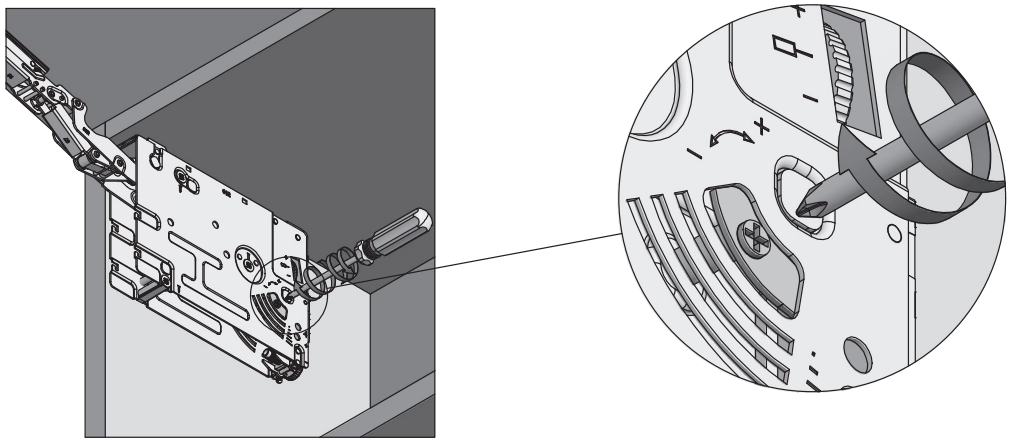

regulacja siły otwarcia
opening force adjustment
регулировка усилия при открывании

REGULACJA / ADJUSTMENT / РЕГУЛИРОВКА

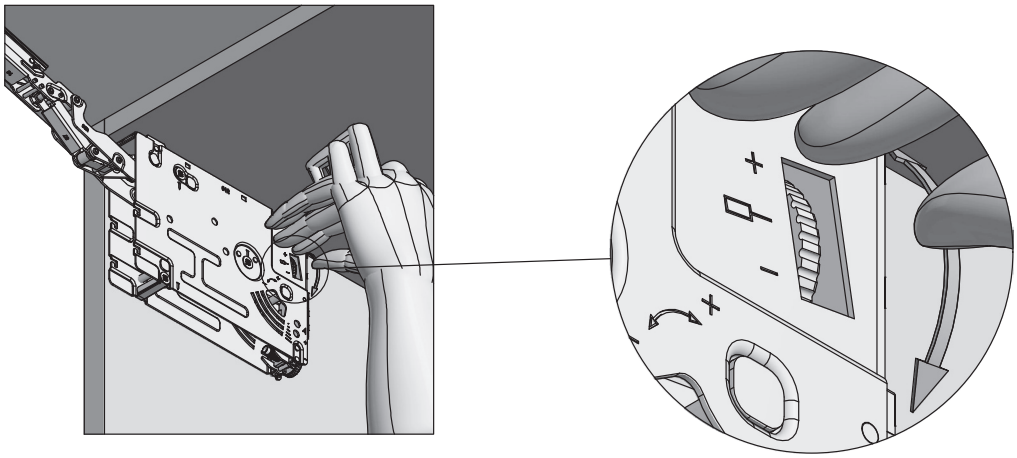

regulacja czasu domknięcia
closing time adjustment
регулировка времени закрывания

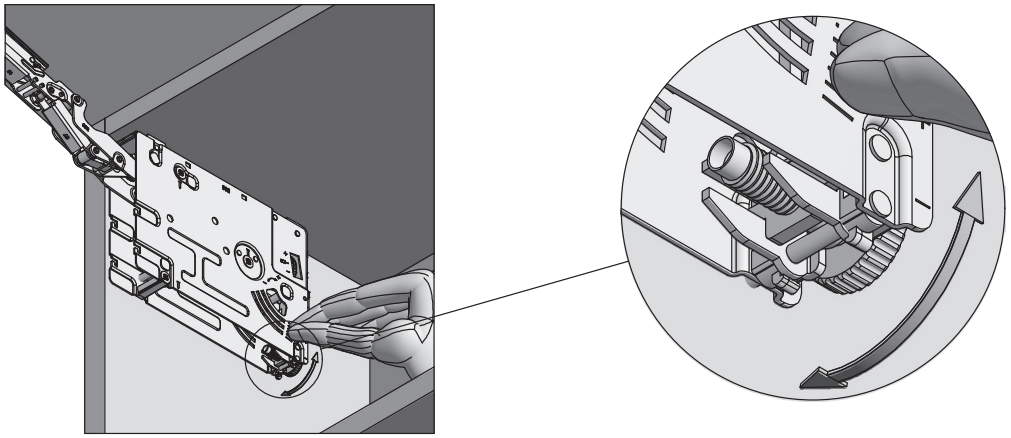

UWAGA!
regulować przy mniejszym kącie otwarcia
NOTE!
adjust with a smaller opening angle
ВНИМАНИЕ!
Регулирование при малом угле открывания

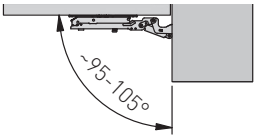

regulacja kąta otwarcia
opening angle adjustment
регулировка угла открывания

MONTAŻ OGRANICZNIKA / ANGLE STOP INSTALLATION / УСТАНОВКА ОГРАНИЧИТЕЛЯ УГЛА

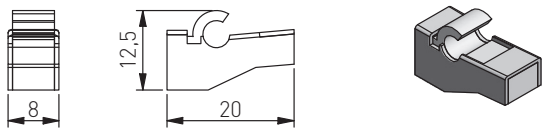

1.

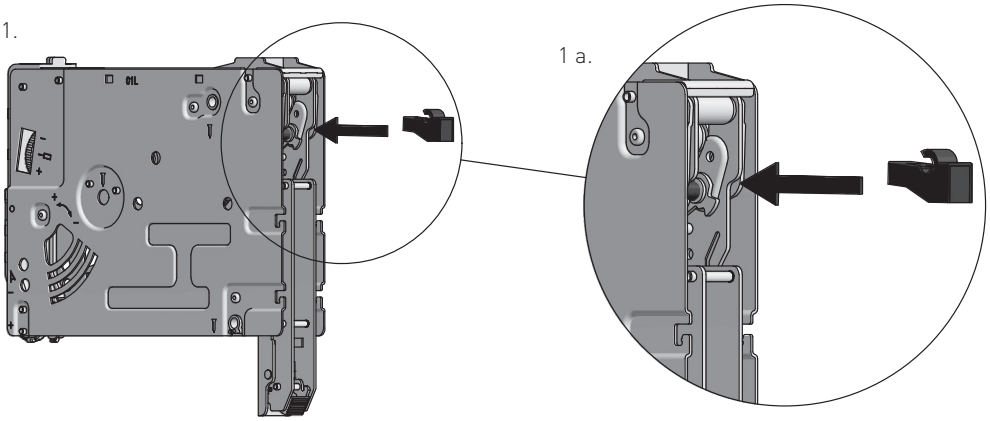

1 a.

2.

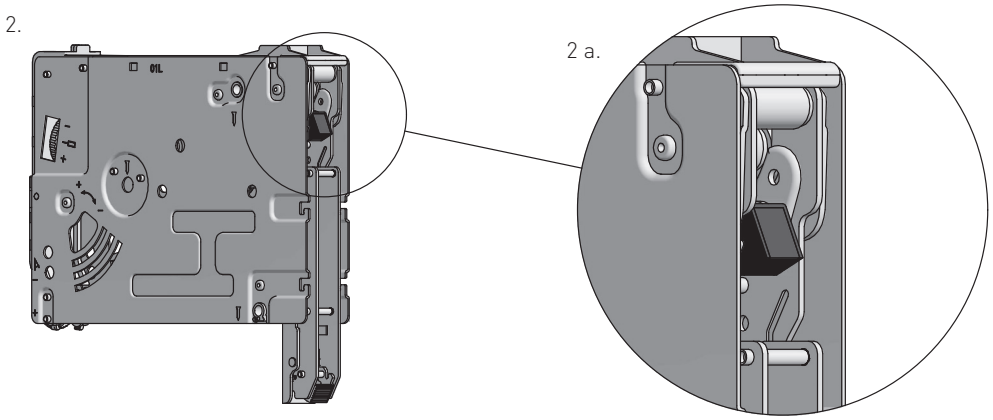

2 a.

3.

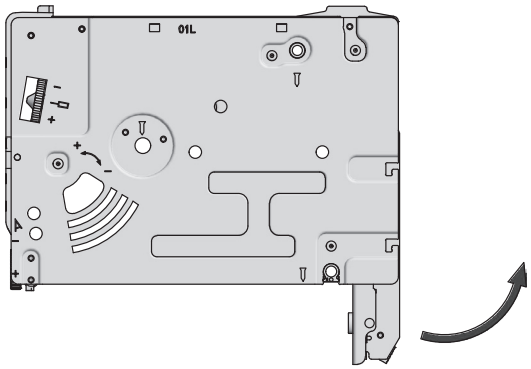

4.

